Pinze di saldatura

Serie JSCK

Specifiche

Tipo	JSCK40	JSCK50	JSCK63	JSCK80
Coppia in uscita(0.5MPa)	120N.m	160N.m	380N.m	800N.m
Tipo di azione	Doppio effetto			
Fluido	Aria(filtrata a 40μm)			
Pressione di esercizio	0.3~0.8MPa(43~116psi)			
Pressione di prova	1.2MPa(175psi)			
Temperatura	-20~70 ℃			
Angolo di apertura	15°/30°/45°/60°/75°/90°/105°/120°/135°			
Tempo di apertura minimo	1sec serraggio, 1sec apertura			
Misurazione posizione	Sensore di prossimità induttivo			
Tipo di ammortizzo	Ammortizzo pnuematico			
Peso [nota1]	2.0kg	3.7kg	5.0kg	13.0kg
Dimensione porta [nota2]	PT1/8	PT1/4		

[Nota1] Il peso comprende 15 mm di scarto del peso del braccio;
[Nota2] Disponibile con filettatura G.

Codice di Ordinazione

JSCK □ 50X135 AM1R K G □

① ② ③ ④ ⑤ ⑥ ⑦ ⑧

①Modello	②Codice posizione pinza	③Alesaggio	④Angolo di apertura	⑤Codice pinza [Nota2]	⑥Codice sensore[Nota3]	⑦Filettatura	⑧Porta
JSCK: pinze di saldatura	Vuoto:Pinza in posizione orizzontale 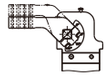	40(Circolare)	15 30 45 60 75 90 105 120 135 [Nota1]	Vuoto: Non accessoriato con pinza AM1: Variazione posizione 15mm (15) R C L AM3: Variazione posizione 45mm (45) Φ6 Φ7 R C L	Vuoto: senza sensore K: con sensore interruttore elettrico(PNP) KN: con sensore interruttore elettrico(NPN)	G: G	Vuoto B 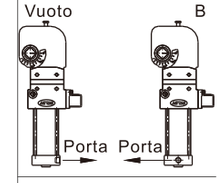 Porta Porta
	V:Pinza in posizione verticale 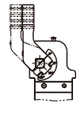	50(ovale) 63(ovale) 80(ovale)		Vuoto: Non accessoriato con pinza AM1: Variazione posizione 15mm (15) R C L AM3: Variazione posizione 45mm (45) Φ6 Φ9 R C L AM2: Variazione posizione 15mm (15) R C L AM4: Variazione posizione 45mm (45) Φ8 Φ10.2 R C L			Vuoto B 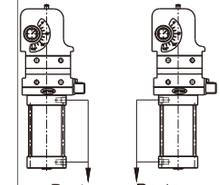 Porta Porta

[Nota1] Consultare la tabella per i dettagli di max. l'apertura angolazione.
[Nota2] Fare rifermento ai disegni per le dimensioni dettagliate dei bracci, I bracci di serraggio del JSCK80 AM1 e AM2 variazione posizione 20mm .
[Nota3] K/KN - tipo di sensore interruttore può essere ordinato separatamente e consultare il relativo contenuto.

Alesaggio	posizione pinza	Pinza tipo	Angolo Massimo di apertura
40	Pinza in posizione orizzontale	AM1	135°
		AM3	105°
	Pinza in posizione verticale(V)	AM1	120°
		AM3	105°

Alesaggio	posizione pinza	Pinza tipo	Angolo Massimo di apertura
50 63 80	Pinza in posizione orizzontale	AM1、AM3 AM2、AM4	135°
	Pinza in posizione verticale(V)	AM1、AM3 AM2、AM4	105°

Serie JSCK

Struttura interna

Nr.	Voce	Materiale	Nr.	Voce	Materiale
1	Testata posteriore	Lega di alluminio	11	Boccola	Acciaio Legato
2	Tubo in acciaio	Lega di alluminio	12	Perno di ritorno	Acciaio al carbonio
3	Ammortizzo	Acciaio al carbonio	13	Pistone di connessione	Acciaio Legato
4	Pistone	Lega di alluminio+NBR	14	Braccio di serraggio	Acciaio al carbonio
5	Testata anteriore	Lega di alluminio	15	Albero di trasmissione	Acciaio Legato
6	Sensore		16	Boccola	Acciaio Legato
7	Staffetta di fissaggio sensore	Plastica	17	Testata	Lega di alluminio
8	Finecorsa induttivo	Acciaio al carbonio	18	O-ring spola	TPU
9	Supporto a I	Acciaio Legato	19	O-ring ammortizzo	TPU
10	Piastra di rinforzo	Acciaio Legato	20	O-ring	NBR

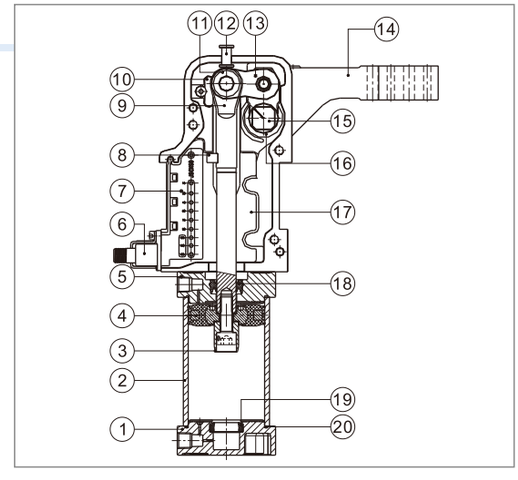

Dimensioni

JSCK40AM1

Schema posizionamento orizzontale pinze

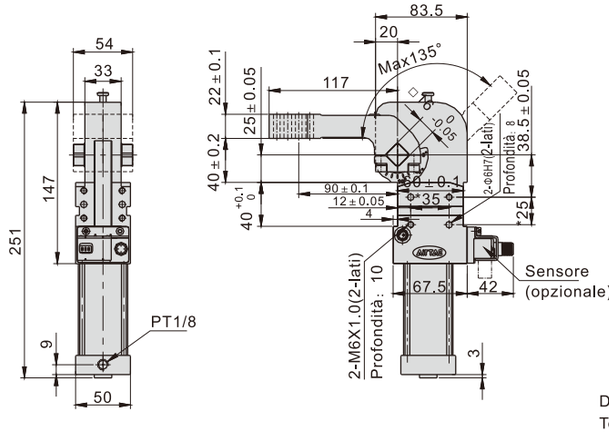

Schema posizionamento verticale

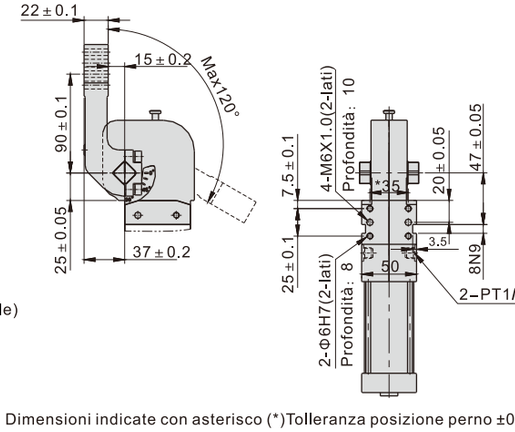

Dimensioni indicate con asterisco (*)Tolleranza posizione perno ±0.02.
Tolleranza posizione foro ±0.1

Angolo Massimo di apertura	Lunghezza totale del cilindro	Angolo Massimo di apertura	Lunghezza totale del cilindro
15°	196.5	90°	231
30°	204.5	105°	238
45°	211	120°	244
60°	218	135°	248
75°	224.5		

JSCK40AM3

Schema posizionamento orizzontale pinze

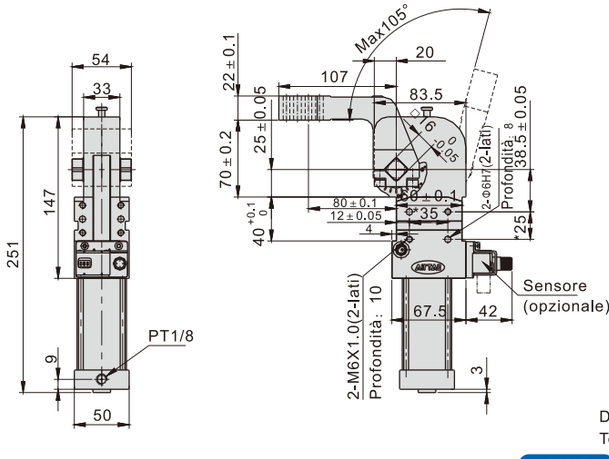

Schema posizionamento verticale

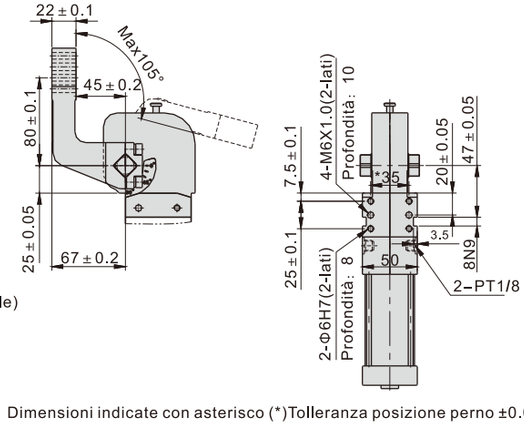

Dimensioni indicate con asterisco (*)Tolleranza posizione perno ±0.02.
Tolleranza posizione foro ±0.1

Serie JSCK

JSCK50AM1(2)

Schema posizionamento orizzontale pinze

Schema posizionamento verticale

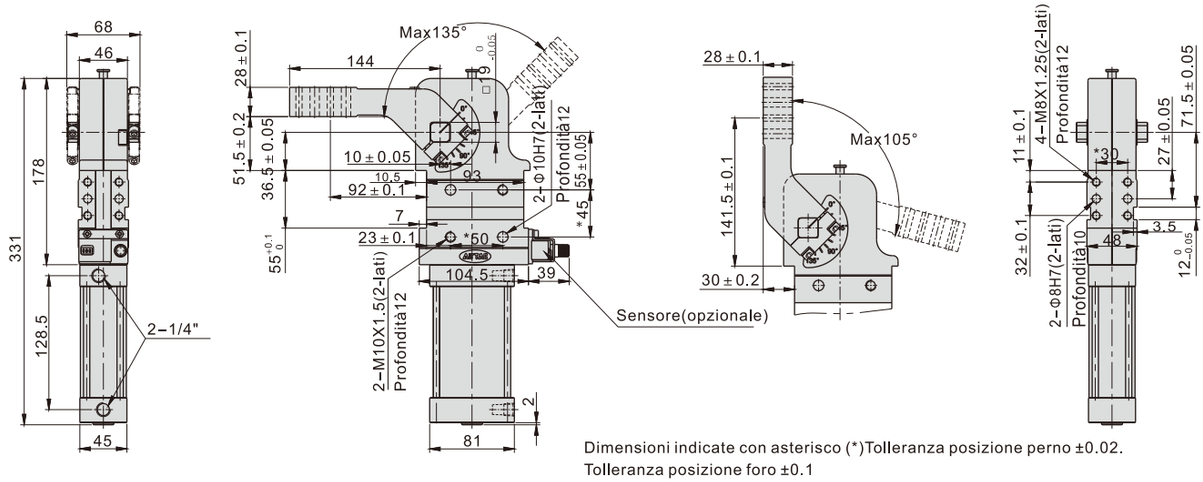

Dimensioni indicate con asterisco (*)Tolleranza posizione perno ±0.02.
Tolleranza posizione foro ±0.1

Angolo Massimo di apertura	Lunghezza totale del cilindro	Angolo Massimo di apertura	Lunghezza totale del cilindro
15°	273.5	90°	311
30°	282	105°	318
45°	289	120°	324.5
60°	296.5	135°	329
75°	303.5		

JSCK50AM3(4)

Schema posizionamento orizzontale pinze

Schema posizionamento verticale

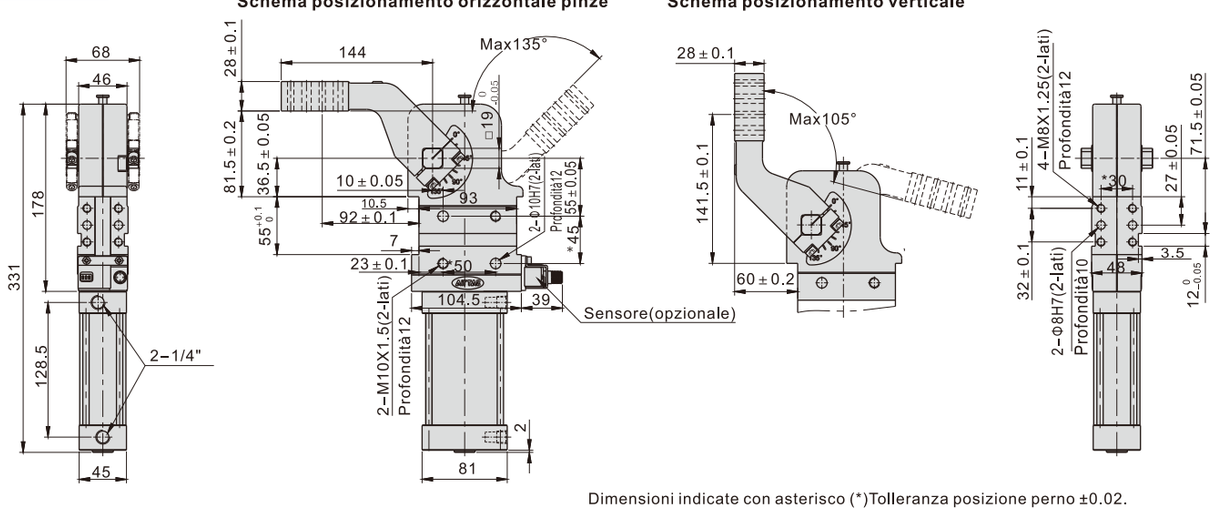

Dimensioni indicate con asterisco (*)Tolleranza posizione perno ±0.02.
Tolleranza posizione foro ±0.1

Angolo Massimo di apertura	Lunghezza totale del cilindro	Angolo Massimo di apertura	Lunghezza totale del cilindro
15°	273.5	90°	311
30°	282	105°	318
45°	289	120°	324.5
60°	296.5	135°	329
75°	303.5		

JSCK63AM1(2)

Schema posizionamento orizzontale pinze **Schema posizionamento verticale**

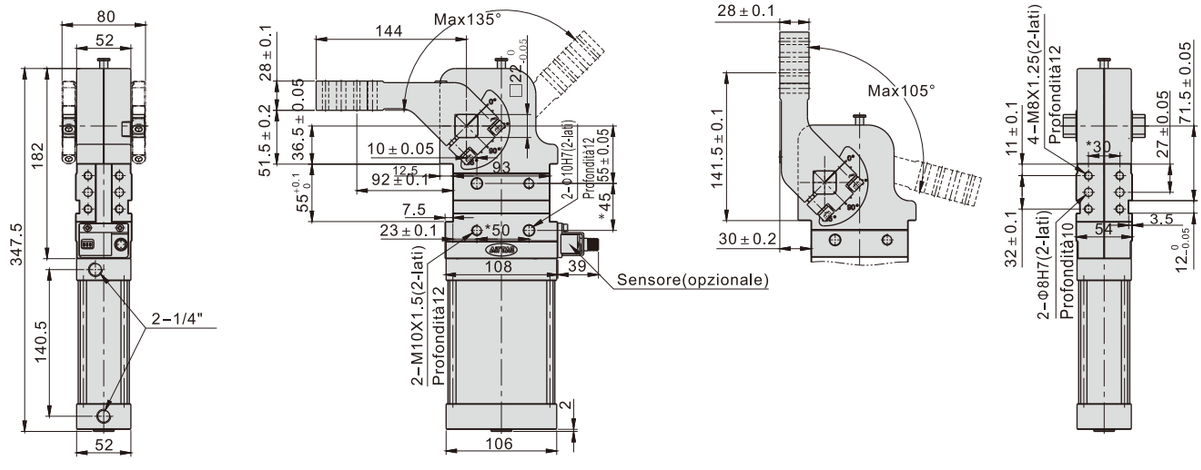

Dimensioni indicate con asterisco (*)Tolleranza posizione perno ±0.02. Tolleranza posizione foro ±0.1

Angolo Massimo di apertura	Lunghezza totale del cilindro	Angolo Massimo di apertura	Lunghezza totale del cilindro
15°	283	90°	325
30°	293	105°	333
45°	301	120°	340
60°	309	135°	345.5
75°	317		

JSCK63AM3(4)

Schema posizionamento orizzontale pinze **Schema posizionamento verticale**

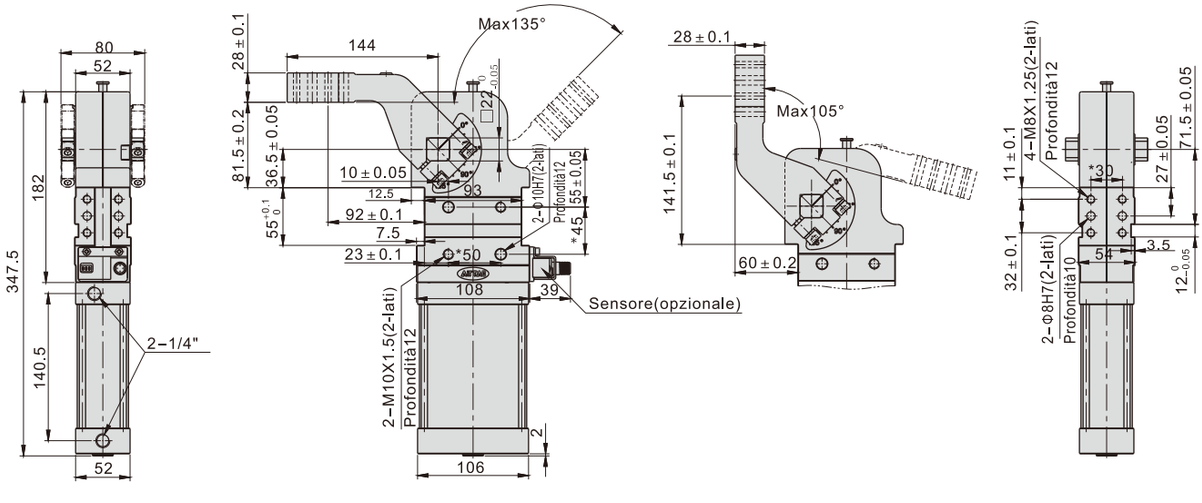

Dimensioni indicate con asterisco (*)Tolleranza posizione perno ±0.02. Tolleranza posizione foro ±0.1

Angolo Massimo di apertura	Lunghezza totale del cilindro	Angolo Massimo di apertura	Lunghezza totale del cilindro
15°	283	90°	325
30°	293	105°	333
45°	301	120°	340
60°	309	135°	345.5
75°	317		

Serie JSCK

JSCK80AM1(2)

Schema posizionamento orizzontale pinze **Schema posizionamento verticale**

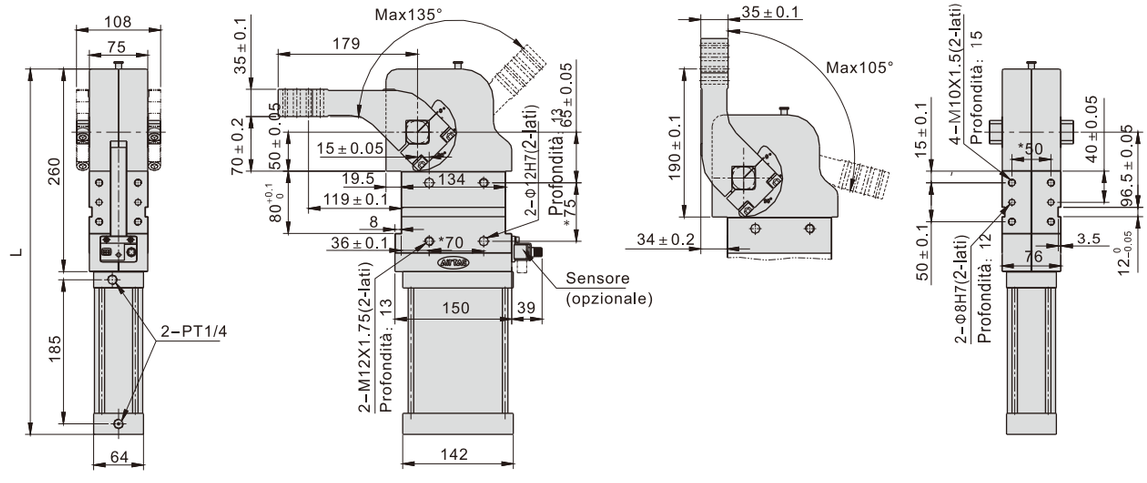

Dimensioni indicate con asterisco (*)Tolleranza posizione perno ±0.02. Tolleranza posizione foro ±0.1

Angolo Massimo di apertura	Lunghezza totale del cilindro	Angolo Massimo di apertura	Lunghezza totale del cilindro
15°	378.5	90°	440.5
30°	393	105°	452
45°	405	120°	462
60°	417	135°	469
75°	429		

JSCK80AM3(4)

Schema posizionamento orizzontale pinze **Schema posizionamento verticale**

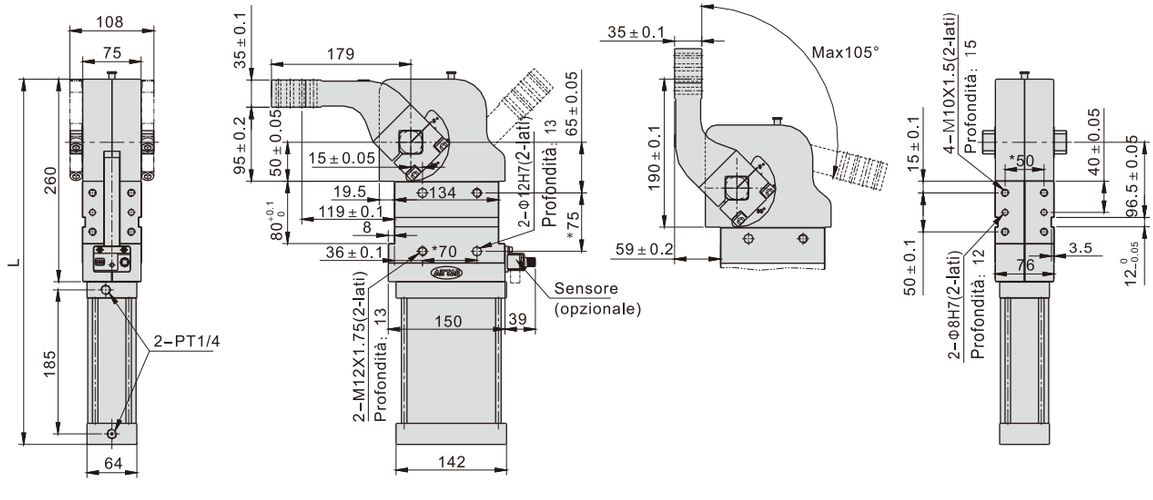

Dimensioni indicate con asterisco (*)Tolleranza posizione perno ±0.02. Tolleranza posizione foro ±0.1

Angolo Massimo di apertura	Lunghezza totale del cilindro	Angolo Massimo di apertura	Lunghezza totale del cilindro
15°	378.5	90°	440.5
30°	393	105°	452
45°	405	120°	462
60°	417	135°	469
75°	429		

Pinze di saldatura

Serie JSCK——Tipo manuale

Specifiche

Tipo	JSCK40	JSCK50	JSCK63
Coppia in uscita(0.5MPa)	120N.m	160N.m	380N.m
Tipo di azione	Doppio effetto		
Fluido	Aria(filtrata a 40μm)		
Pressione di esercizio	0.3~0.8MPa(43~116psi)		
Pressione di prova	1.2MPa(175psi)		
Temperatura	-20~70 ℃		
Angolo di apertura	15°/30°/45°/60°/75°/90°/105°/120°		
Tempo di apertura minimo	1sec serraggio, 1sec apertura		
Misurazione posizione	Sensore di prossimità induttivo		
Tipo di ammortizzo	Ammortizzo pnuematico		
Peso [nota1]	2.4kg	4.2kg	5.5kg
Dimensione porta [nota2]	PT1/8	PT1/4	

[Nota1] Il peso comprende 15 mm di scarto del peso del braccio;
[Nota2] Disponibile con filettatura G.

Codice di Ordinazione

JSCK □ 50X120 AM1R HL K G □

① ② ③ ④ ⑤ ⑥ ⑦ ⑧ ⑨

①Modello	②Codice posizione pinza	③Alesaggio	④Angolo di apertura	⑤Codice pinza	⑥Gestire il codice di posizione	⑦Codice sensore [Nota3]	⑧Filettatura	⑨Porta
JSCK: pinze di saldatura	Vuoto:Pinza in posizione orizzontale 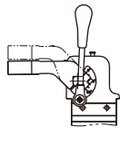 V:Pinza in posizione verticale 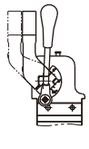	40 (Circolare)	15 30 45 60 75 90 105 120 [Nota1]	Vuoto: Non accessoriato con pinza AM1: Variazione posizione 15mm AM3: Variazione posizione 45mm 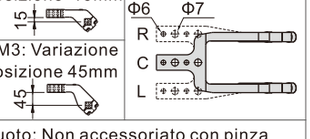 Vuoto: Non accessoriato con pinza AM1: Variazione posizione 15mm AM3: Variazione posizione 45mm 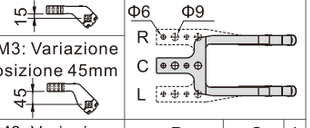 AM2: Variazione posizione 15mm AM4: Variazione posizione 45mm 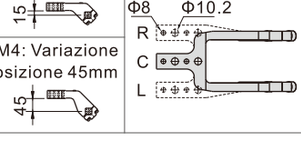	Vuoto: non manuale HL:La maniglia è a sinistra 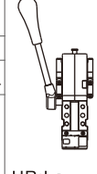 HR:La maniglia è sulla destra 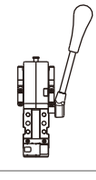	Vuoto: senza sensore K: con sensore interruttore elettrico (PNP) KN: con sensore interruttore elettrico (NPN) [Nota2]	G: G	Vuoto B 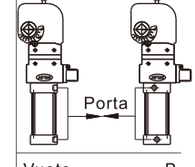 Porta Vuoto B 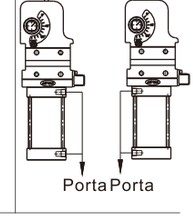 Porta Porta

[Nota1] Consultare la tabella per i dettagli di max. l'apertura angolazione.
[Nota2] K/KN - tipo di sensore interruttore può essere ordinato separatamente e consultare il relativo contenuto.

Alesaggio	posizione pinza	Pinza tipo	Angolo Massimo di apertura
40	Pinza in posizione orizzontale	AM1、AM3	105°
	Pinza in posizione verticale(V)		
50	Pinza in posizione orizzontale	AM1、AM3 AM2、AM4	120°
63	Pinza in posizione verticale(V)		105°

Dimensioni

JSCK40AM1HL(HR)

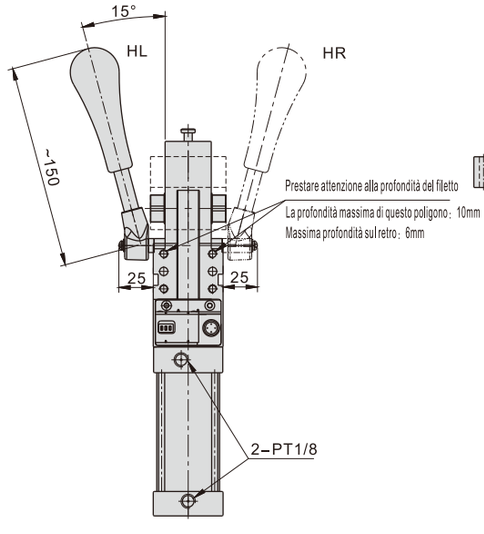

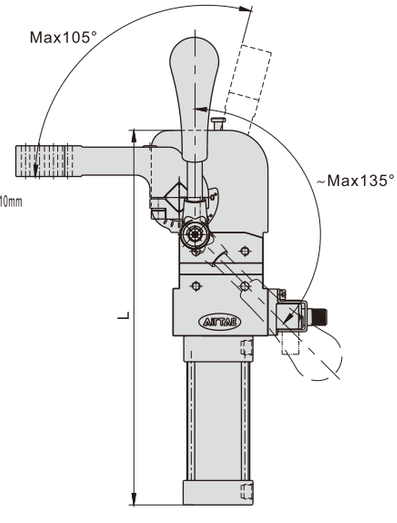

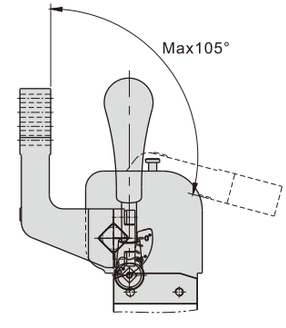

Schema posizionamento verticale

Nota: Per il resto delle dimensioni, fare riferimento alla dimensione standard della specifica corrispondente.

JSCK40AM3HL(HR)

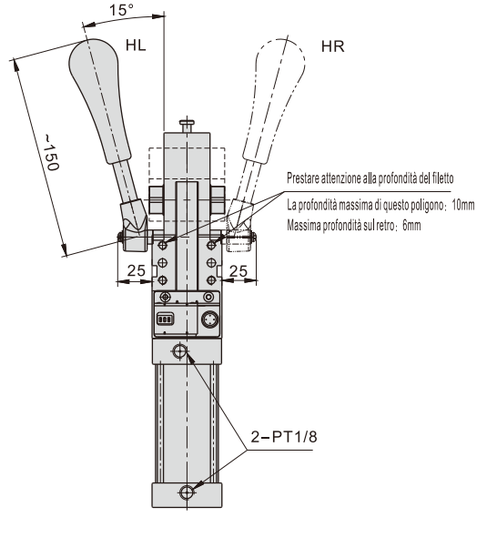

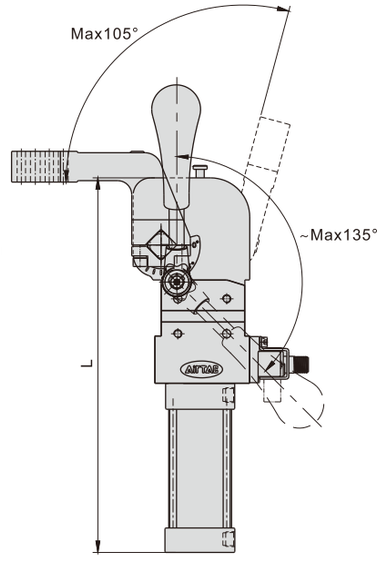

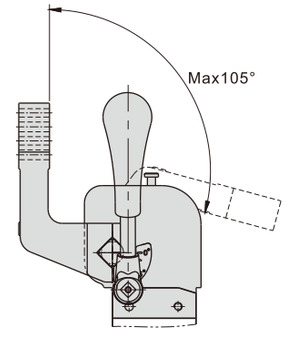

Schema posizionamento verticale

Angolo Massimo di apertura		Angolo Massimo di apertura	
15°	226.5	75°	254.5
30°	234.5	90°	261
45°	241	105°	268
60°	248		

Nota: Per il resto delle dimensioni, fare riferimento alla dimensione standard della specifica corrispondente.

Serie JSCK——Tipo manuale

JSCK50AM1(2)HL(HR)

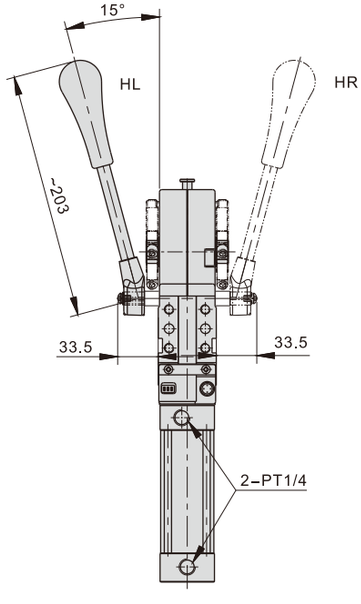

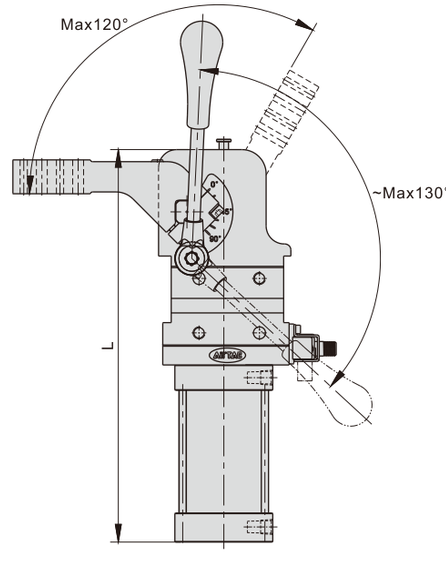

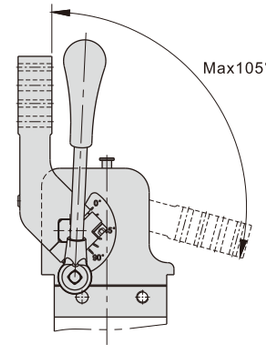

Schema posizionamento verticale

Nota: Per il resto delle dimensioni, fare riferimento alla dimensione standard della specifica corrispondente.

JSCK50AM3(4)HL(HR)

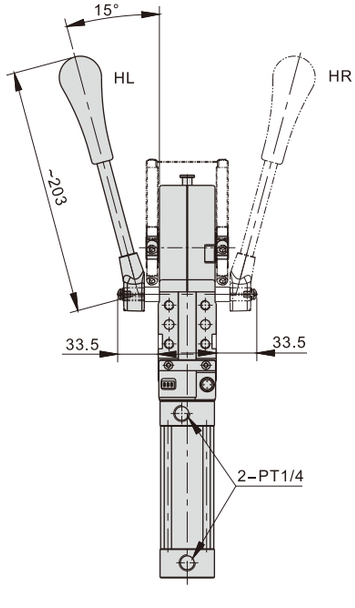

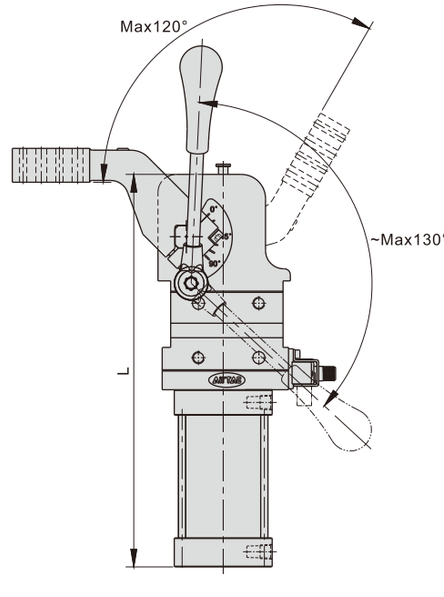

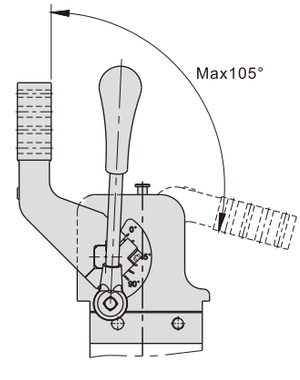

Schema posizionamento verticale

Angolo Massimo di apertura		Angolo Massimo di apertura	
15°	273.5	75°	303.5
30°	282	90°	311
45°	289	105°	318
60°	296.5	120°	324.5

Nota: Per il resto delle dimensioni, fare riferimento alla dimensione standard della specifica corrispondente.

Serie JSCK——Tipo manuale

JSCK63AM1(2)HL(HR)

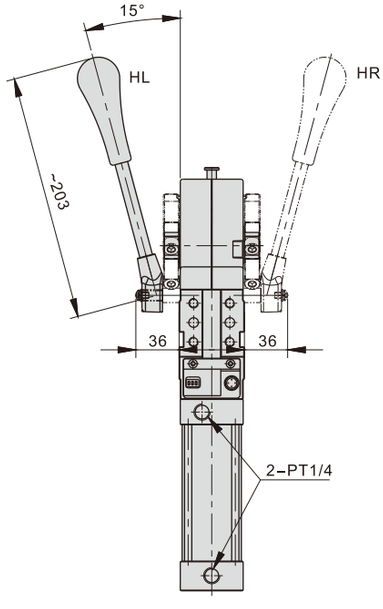

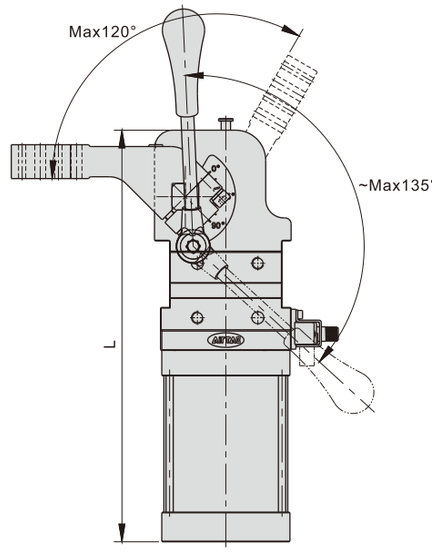

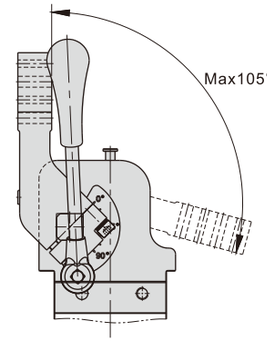

Schema posizionamento verticale

Nota: Per il resto delle dimensioni, fare riferimento alla dimensione standard della specifica corrispondente.

JSCK63AM3(4)HL(HR)

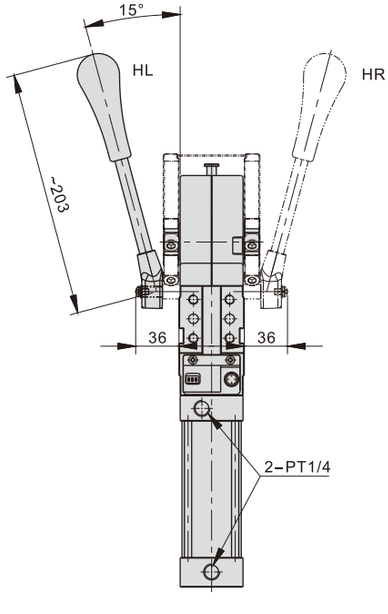

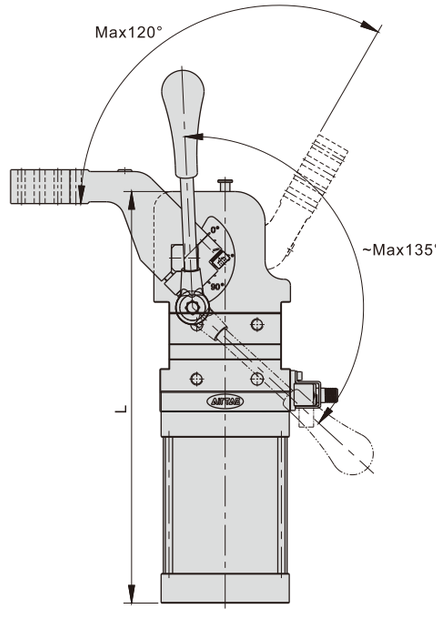

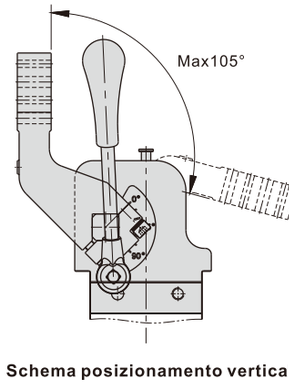

Schema posizionamento verticale

Angolo Massimo di apertura		Angolo Massimo di apertura	
15°	283	75°	317
30°	293	90°	325
45°	301	105°	333
60°	309	120°	340

Nota: Per il resto delle dimensioni, fare riferimento alla dimensione standard della specifica corrispondente.